平成23年度 関東クラブ選手権大会山梨県予選

＜ 10月2日, 9日, 23日 ＞

【 男 子 】

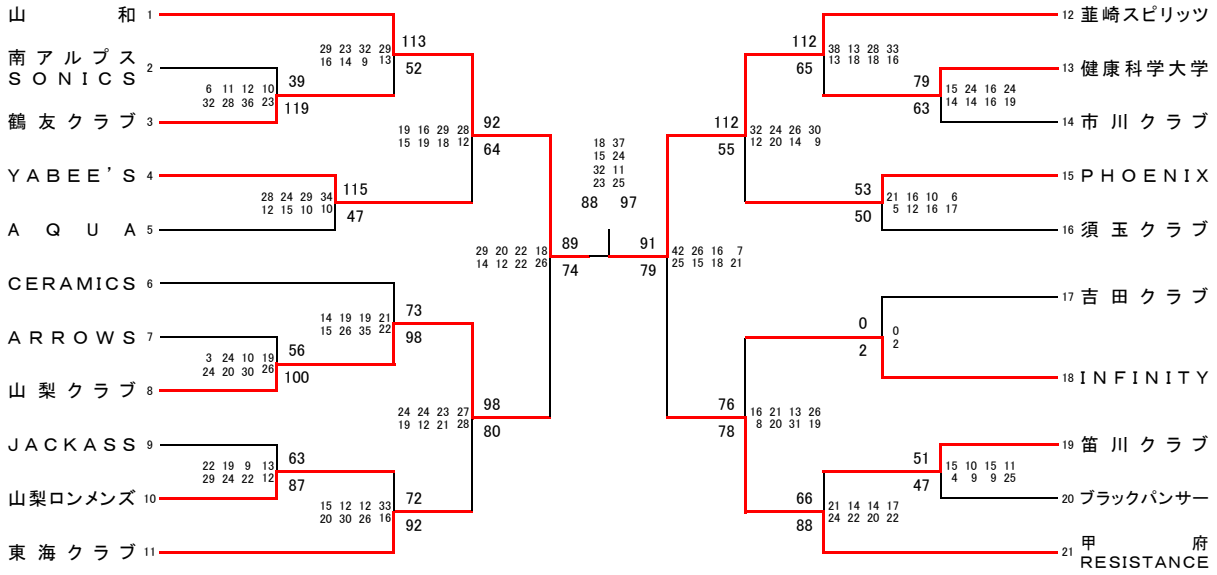

5～8位 決定戦

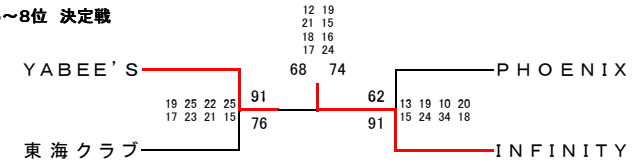

3位 決定戦

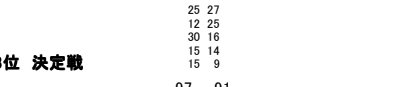

7位 決定戦

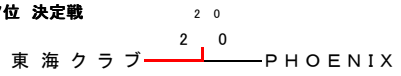

優 勝	韮崎スピリッツ		5 位	INFINITY
準優勝	山 和		6 位	YABEE'S
3 位	山梨クラブ		7 位	東海クラブ
4 位	甲府 RESISTANCE		8 位	PHOENIX

【 女 子 】

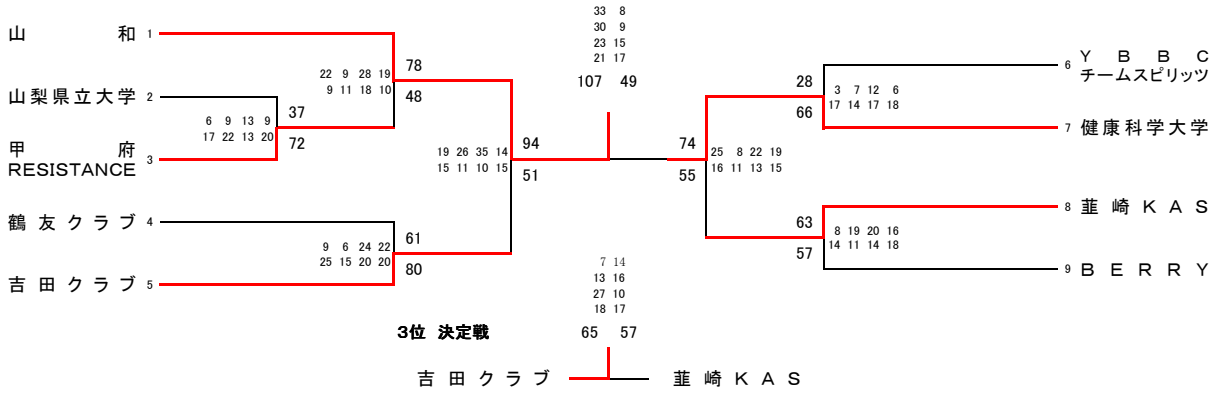

優 勝	山 和			
準優勝	健康科学大学		4 位	韮崎KAS
3 位	吉田クラブ		5 位	甲府 RESISTANCE