平成25年度　山梨県クラブウインター選手権大会

＜ 12月1日, 8日, 15日 ＞

【 男 子 】

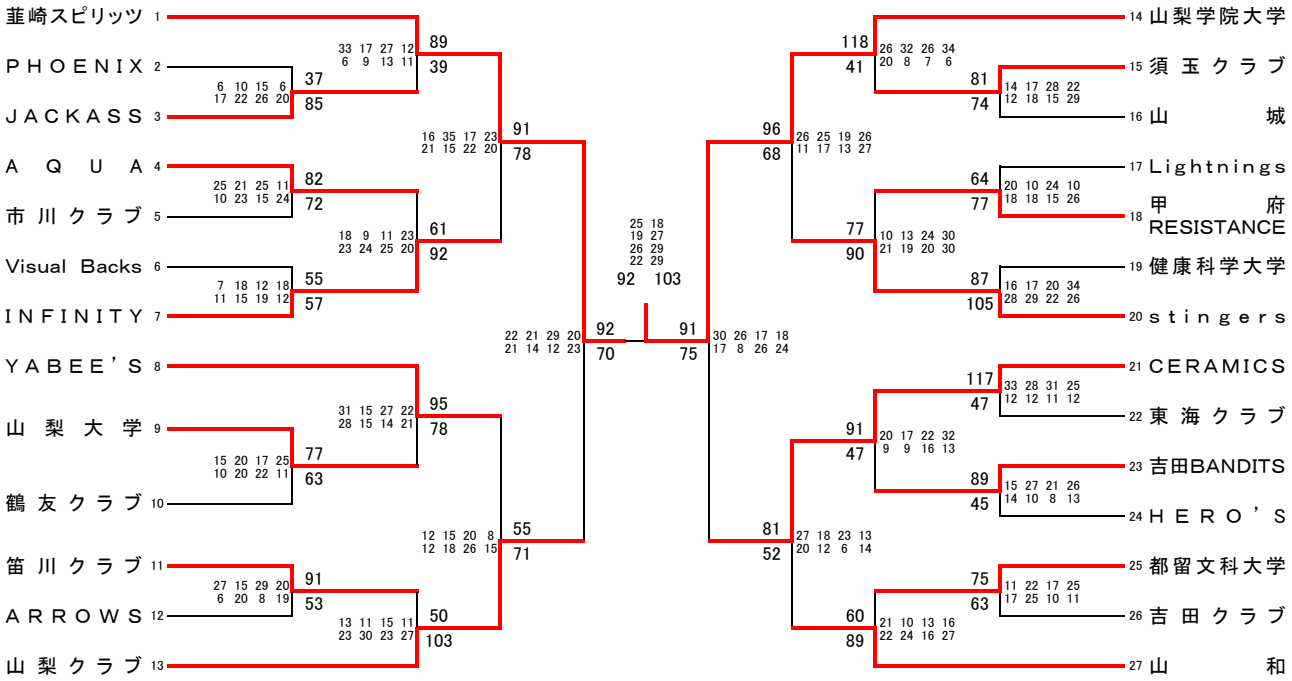

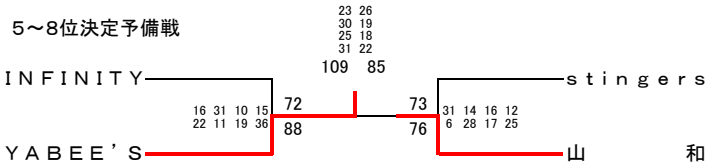

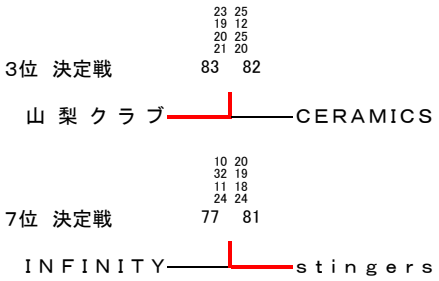

1日目 (12/1)
A･B ＝ 北杜市 大泉体育館
C･D ＝ 櫛形総合体育館

2日目 (12/8)
E･F ＝ 櫛形総合体育館

3日目 (12/15)
G･H ＝ 山梨学院大学 古屋記念堂

優　勝	山梨学院大学		5　位	YABEE'S
準優勝	韮崎スピリッツ		6　位	山和
3　位	山梨クラブ		7　位	stingers
4　位	CERAMICS		8　位	INFINITY

【 女 子 】

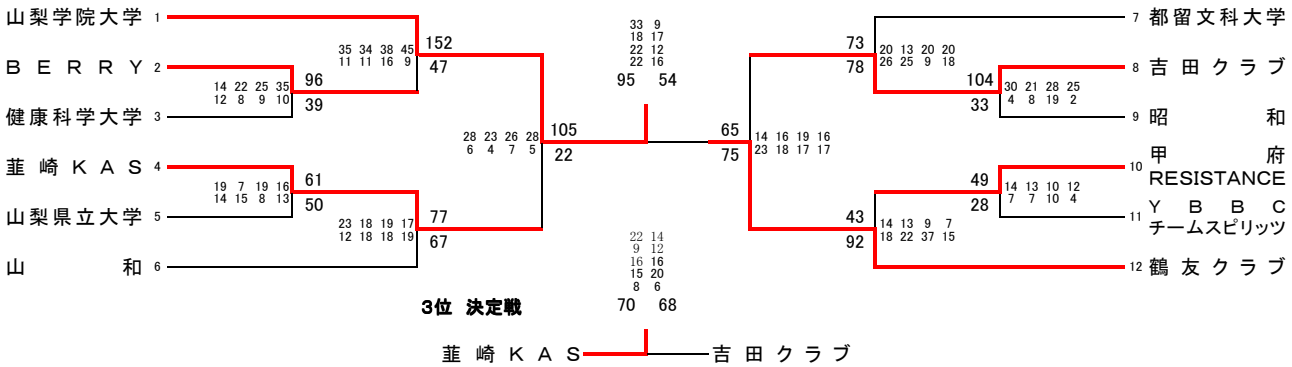

優　勝	山梨学院大学			
準優勝	鶴友クラブ		4　位	吉田クラブ
3　位	韮崎KAS		5　位	BERRY