# 平成29年度　山梨県クラブウインター選手権大会

＜ 12月3日, 10日, 17日 ＞

## 【 男 子 】

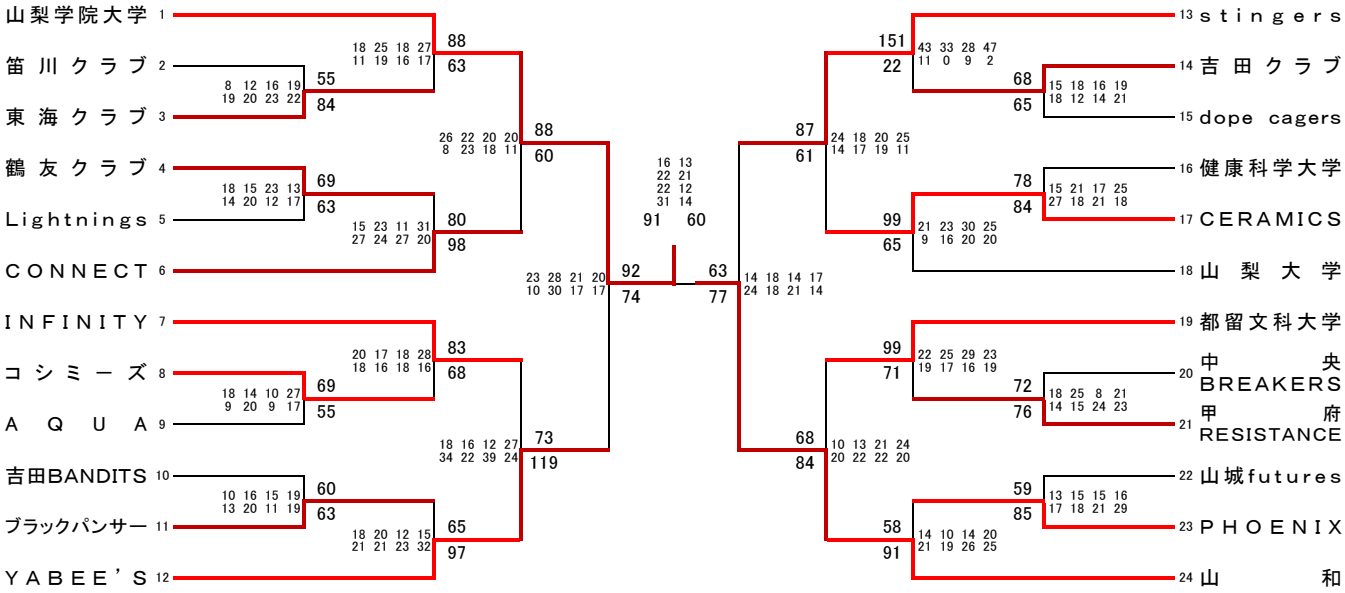


5～8位決定予備戦

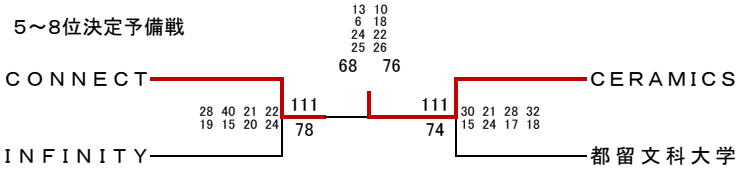


3位 決定戦

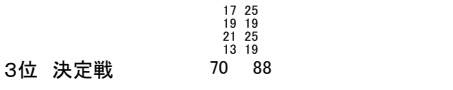


7位 決定戦

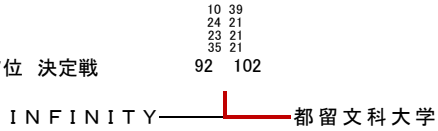


1日目 (12/3)
A･B ＝ 小瀬ｽﾎﾟｰﾂ公園体育館
C･D ＝ 北杜市 大泉体育館

2日目 (12/10)
E･F ＝ 緑が丘ｽﾎﾟｰﾂ公園体育館

3日目 (12/17)
G･H ＝ 一宮桃の里体育館

| | | | |
|---|---|---|---|
| 優　勝 | 山梨学院大学 | 5　位 | CERAMICS |
| 準優勝 | 山和 | 6　位 | CONNECT |
| 3　位 | stingers | 7　位 | 都留文科大学 |
| 4　位 | YABEE'S | 8　位 | INFINITY |

## 【 女 子 】

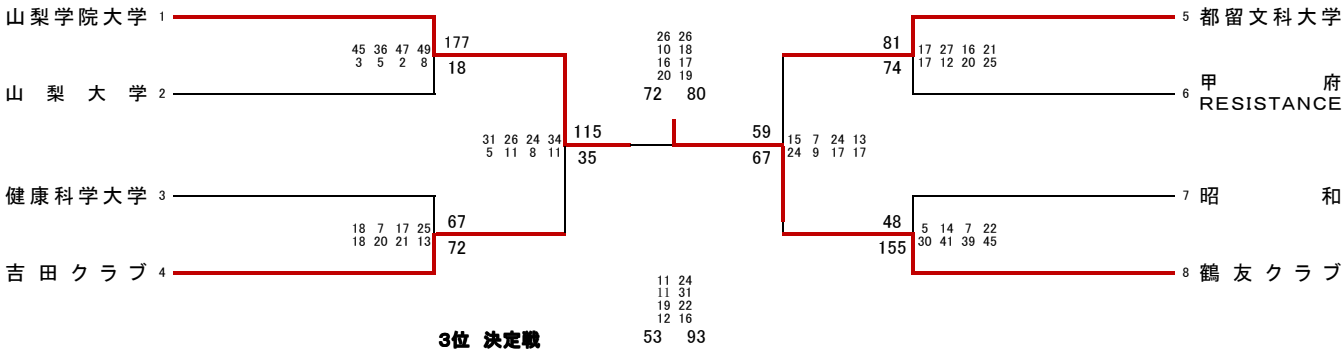


3位 決定戦

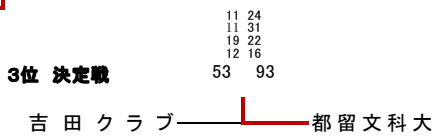


| | | | |
|---|---|---|---|
| 優　勝 | 鶴友クラブ | | |
| 準優勝 | 山梨学院大学 | 4　位 | 吉田クラブ |
| 3　位 | 都留文科大学 | 5　位 | 昭和 |